领航特种纸粘接
胶带解决方案提供商

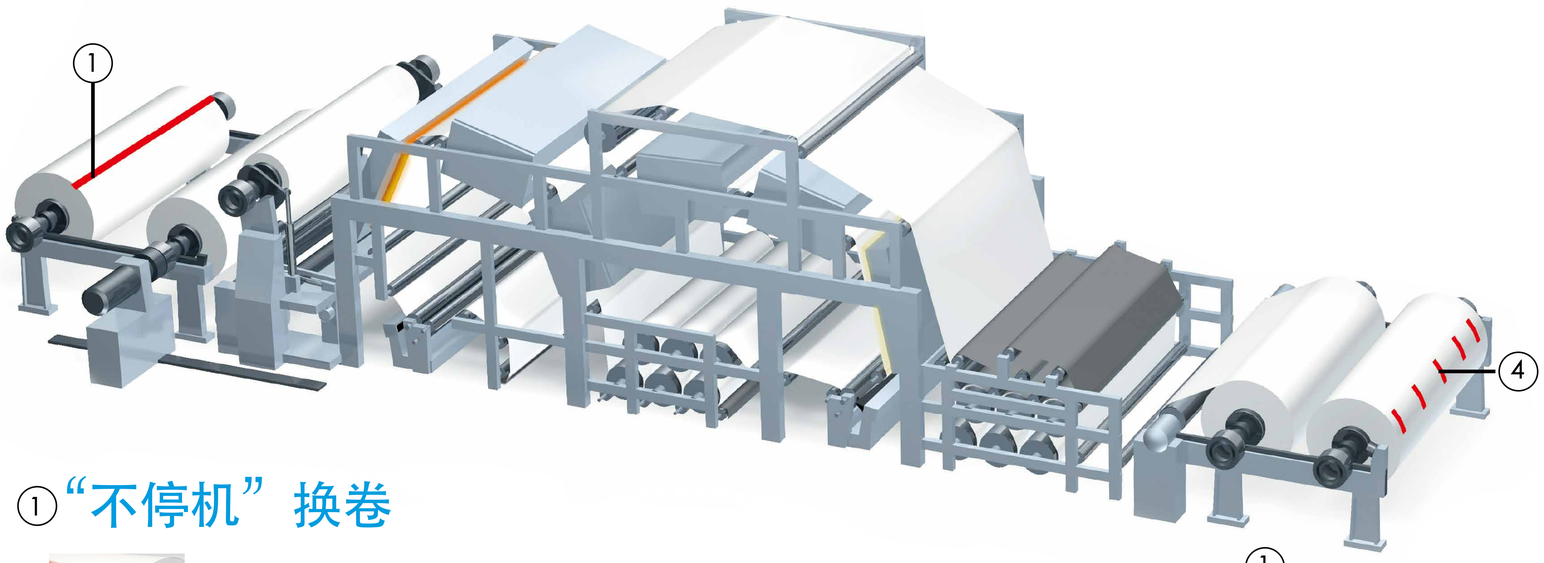

① “不停机” 换卷

“易可接” 飞接方式

tesa® EasySplice 51150
更宽的裂线条，适合高速和宽幅纸机

tesa® EasySplice 61152
适合中等飞接速度和宽幅纸机

传统飞接方式

tesa® 51914 tesa® 61914
高初粘，适合于各种厚度纸张的双面水溶性胶带

tesa® 54445
蝴蝶片

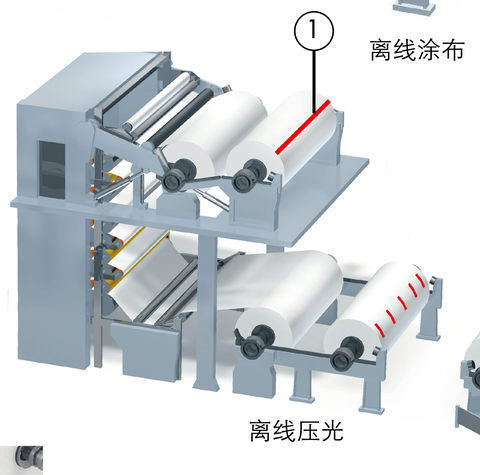

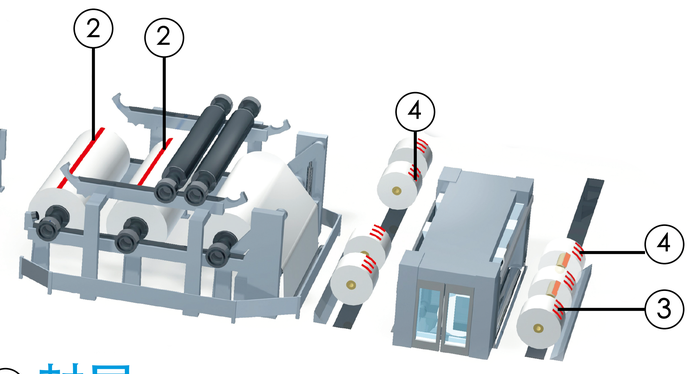

② 接纸

叠接　拼接

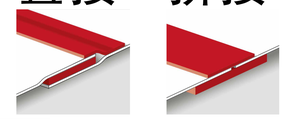

tesa® 51913
双面水溶性胶带

tesa® 61914 tesa® 64439
双面水溶性胶带　双面水溶性胶带

tesa® 51444
更适用于低克重纸张的拼接胶带

tesa® 51445
标准的拼接胶带

tesa® 51455
便于操作的拼接胶带

③ 起卷

tesa® 61914 tesa® 64439
双面水溶性胶带 经济型双面水溶性胶带

tesa® 51190
可剥离的基材设计避免了残胶问题，
使卷芯能重复利用。

④ 封尾

tesa® 4448
单面水溶性胶带(白色)

tesa® 51446
适用于低克重纸张的单面水溶性胶带(蓝色)

扫码获取电子手册
到展台领取精美礼品一份

tesa.cn